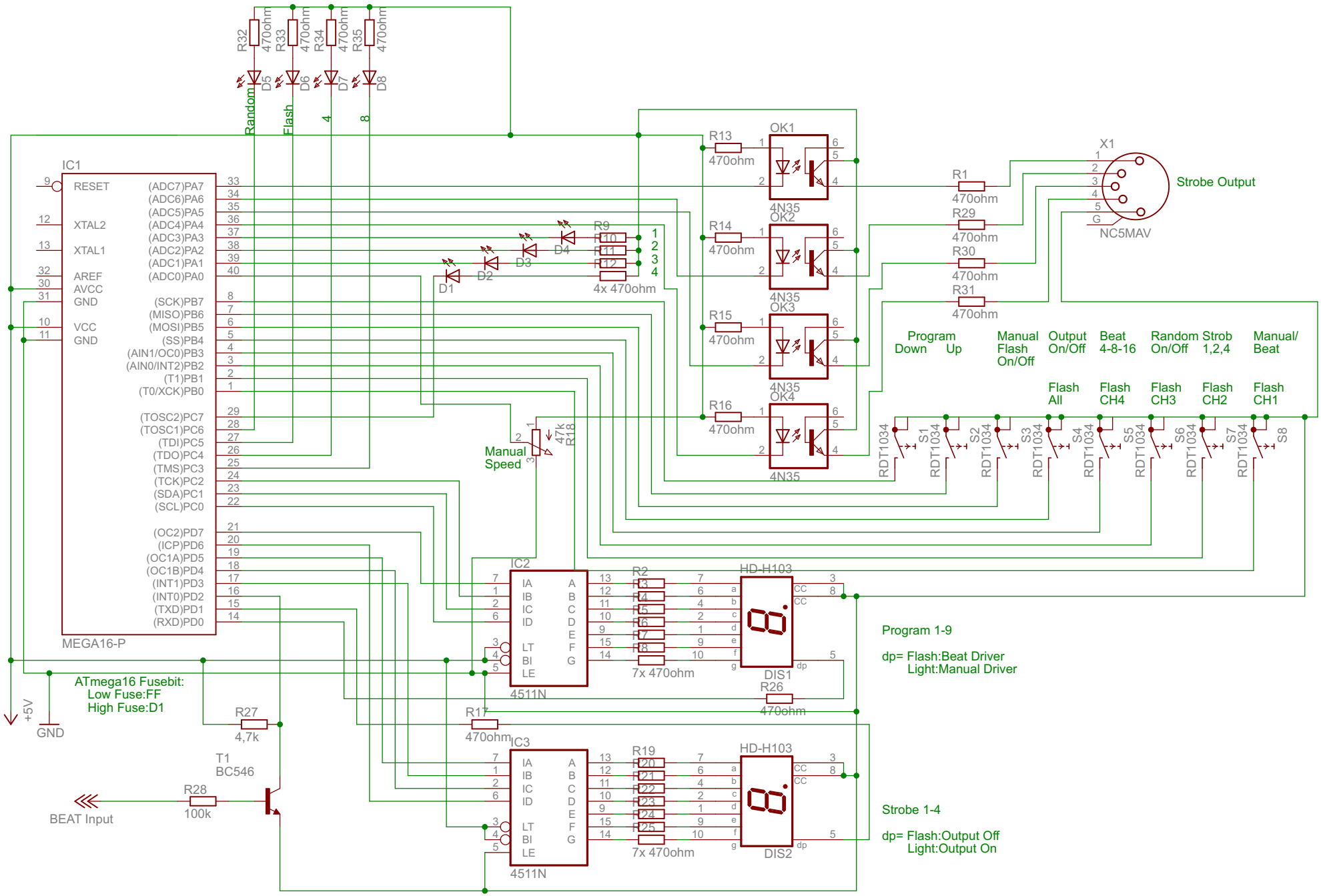

2014.12.24. 21:33:53 D:\A PROJEKTEK (folyamatban)\00 4CH Strobi vezérlő\Schematic\untitled.sch (Sheet: 1/1)